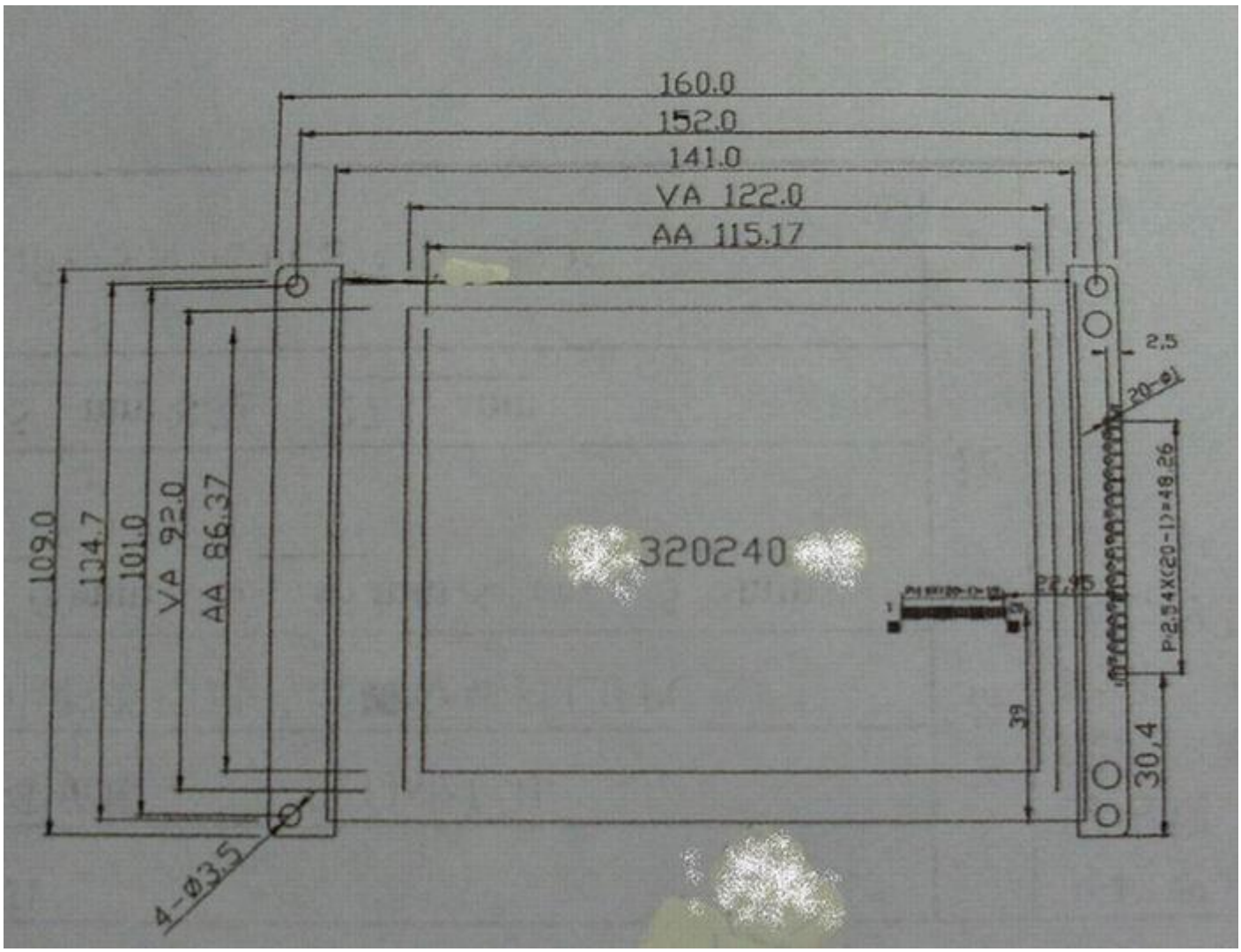

项　　目	标　准　尺　寸	单　　位
模　块　体　积	160.0×109.0×13.0	mm
定　位　尺　寸	152.0X104.7	mm
视　　域	122.0×92.0	mm
行 列 点 阵 数	320×240	dots
点　　距　　离	0.03×0.03	mm
点　　大　　小	0.33×0.33	mm

注意：

1、BLA（背光控制脚）：

在使用 LED 型背光时，作为 LED 背光电源正，板载降压电阻，可直接供给 5V，LED 背光的负极被接到 GND（地）。

PDF 文件使用 "pdfFactory" 试用版本创建 www.fineprint.cn

3、板载负压电路客户只需要接一个 10-20K 的电位器调到一个合适的值

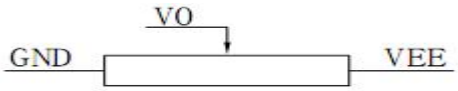

引脚号	引脚特性	级别	引脚功能描写
1	GND	0V	电源地
2	VCC	+5V	电源
3	V0	-18.5V	LCD 驱动电压(外接可调电阻,调节对比度)
4	WR	H/L	写信号 低有效
5	RD	H/L	读信号 低有效
6	CS	H/L	片选信号 低有效
7	RS(AO)	H/L	指令数据选择果 H:指令 L:数据
8	RST	H/L	复位信号 低有效,复位完成后拉高
9--16	DB0--DB7	H/L	八位三态并行总线
17	VOUT（VEE）	-23V	LCD 驱动负压电源输出
18	BLA	3.3V~5V	背光驱动电压
19	INT	H/L	中断信号
20	BUSY	H/L	忙碌信号

4、 当20PIN管脚接口中的**17脚为LED背光A**时,则**18脚为VOUT(VEE)**.可完全兼容原**SED1335**接口,只需要进行软件升级,硬件无需作任何改动!

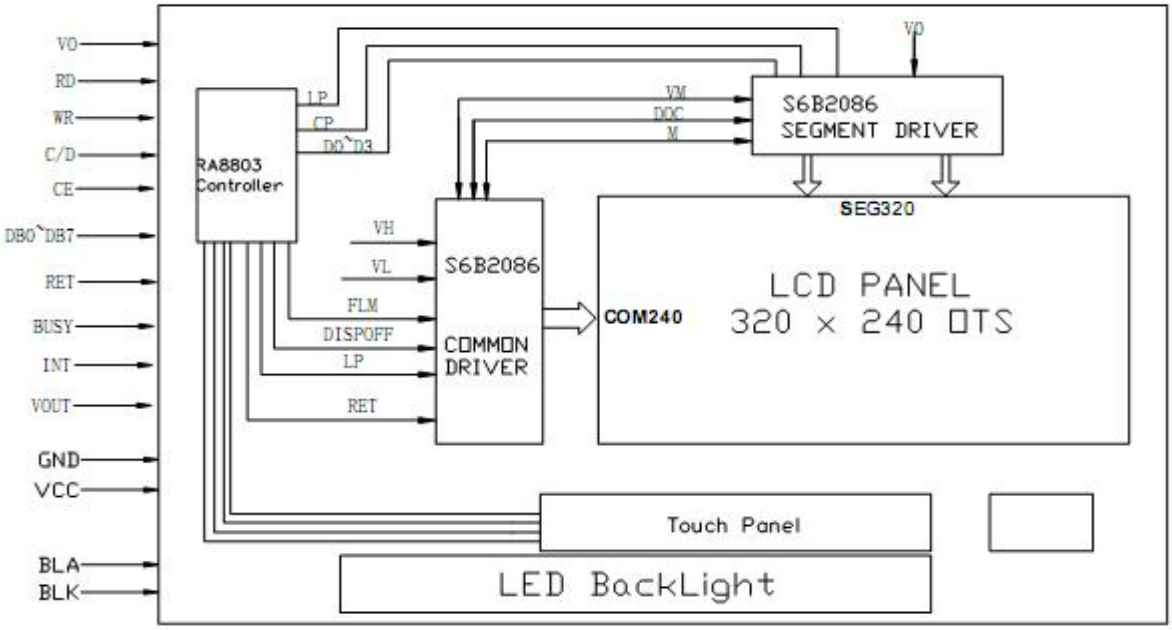

5. DV320240GB是一款多功能的液晶显示模块,可根据要求使用**8803或8806**的芯片.其后者特点是抗干扰功能强大!具体可直接登陆我们的网址或来电咨询!

PDF 文件使用 "pdfFactory" 试用版本创建 www.fineprint.cn